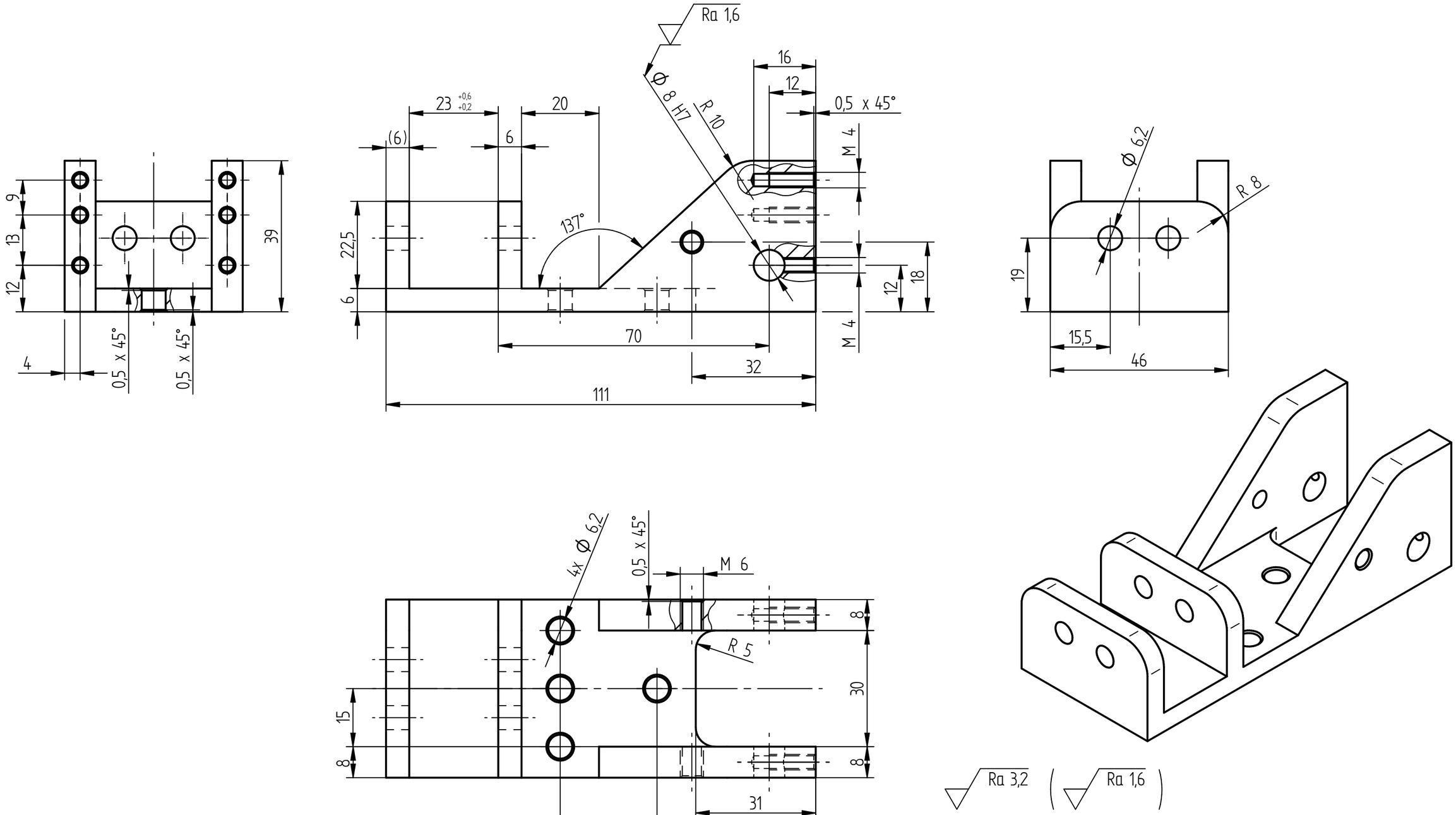

	JMÉNO	DATUM	NÁZEV SOUČÁSTI
KRESLIL	ANGELOVIČ	03/16/22	TELO
KONTROLOVAL			ČÍSLO VÝKRESU
MATERIÁL	11600	T. O. 001	JA-01-09
POLOTOVAR	TYČ EN 10059 – 50x130		

FAKULTA TECHNOLOGICKÁ
ÚSTAV VÝROBNÍHO INŽENÝRSTVÍ

	FORMÁT A3	HMOTNOST 0,421 kg
ISO 8015	ANO	MĚŘÍTKO 1 : 1
ISO 2768	m K	LIST 1 Z 1

SOLID EDGE ACADEMIC COPY